AR型可變容量柱塞幫浦

◆ 特　性

■小型輕量化設計。
■特殊合金材質，具低噪音、長壽命、省能源特性。
■適用於恆壓160kg/cm²，瞬間210kg/cm² 之場所。
■裝配容易，可直接與電動馬達連接，外形美觀，小巧輕化。

◆ 型號說明

AR16/22 cm³/rev	F	R	01	C	S	K	10	Y
型　式	裝配方式	迴轉方式	控制方式	壓力調整範圍	配管方向	軸心型式	配管牙型	型式
AR16 (15.8cm³/rev)	F:法蘭型	從軸觀之 R:順時針方向 L:逆時針方向	01:壓力補償控制 HL:負載感應控製 G:遠程遙控壓力補償控制	B:12~70 (1.2~7) C:12~210 (1.2~21)	*無記號:後方出油 S:兩側出油	*K:平　鍵 G:16/32 DP-13齒 T:16/32 DP-9齒	*10-PT(RC) 40-BSPP(G) 50-NPT	X *Y
AR22 (22.2cm³/rev)								

*標準品STAADARD

◆ 外型尺寸圖 AR16/22 01

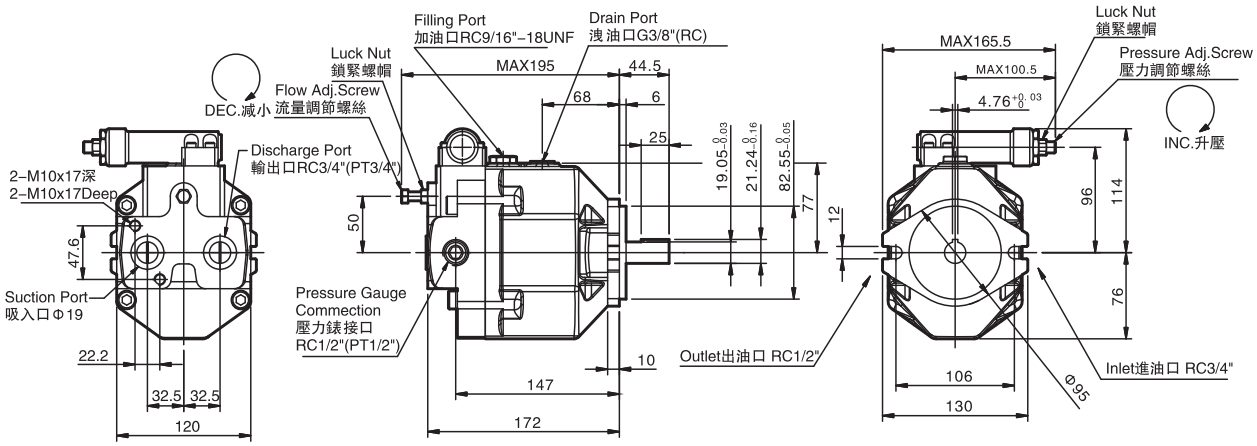

◎1.啓動前，將泵體的加油口注滿液壓油後，再啓動。
◎2.往洩油口旋入接頭螺紋的扭矩不要超過40-50Nm (4.1~5Kgf.m)。